BC-LR-250,0 3SG (PR270)

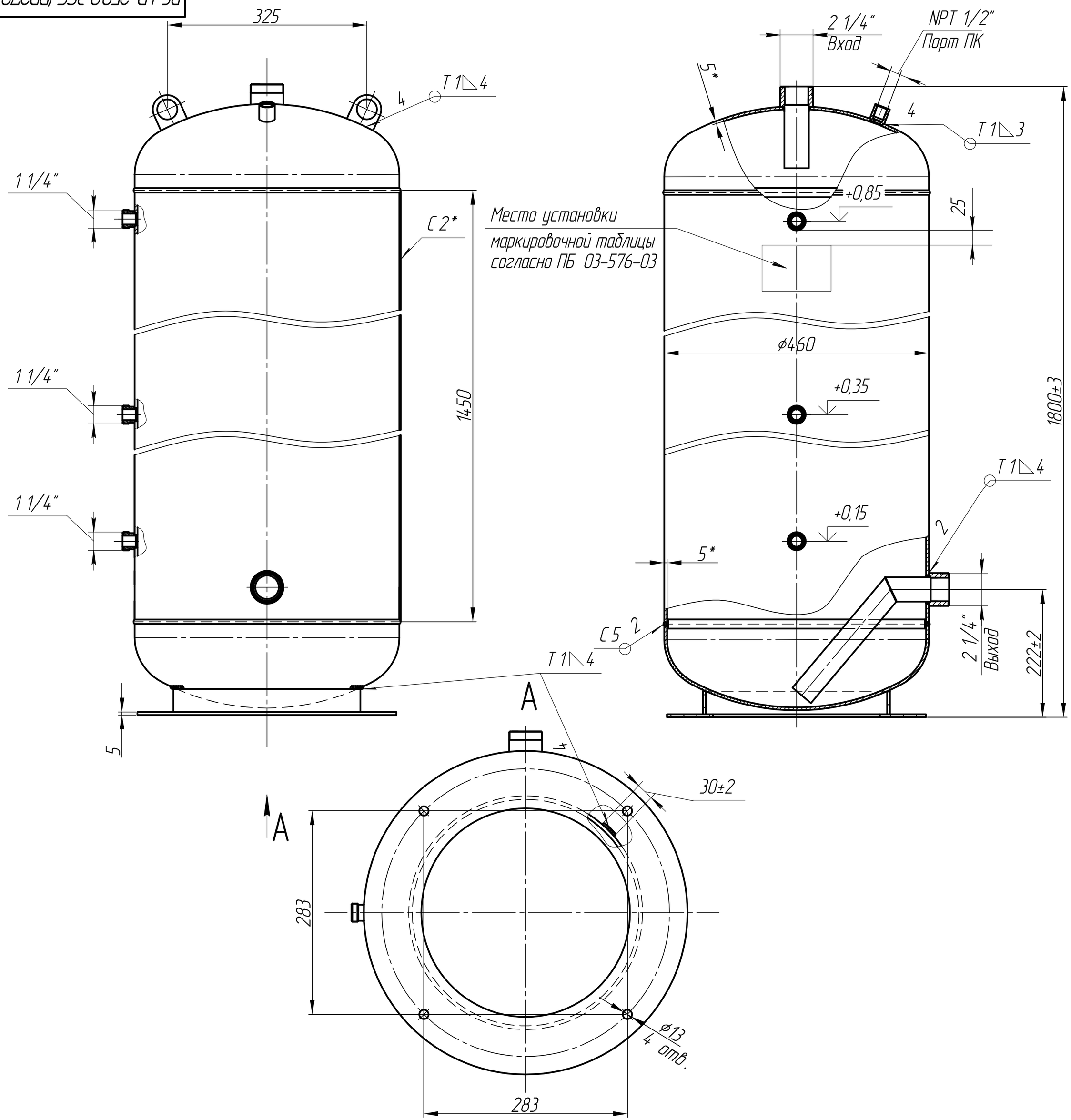

Техническая характеристика

1. Рабочее давление МПа (кг/см²)	3,2 (32)
2. Расчетное давление МПа (кг/см²)	3,2 (32)
3. Пробное давление МПа (кг/см²)	4 (40)
4. Расчетная температура стенки °С	+ 60
5. Минимально допустимая отрицательная температура стенки, находящаяся под давлением °С	– 10
6. Характеристика рабочей среды (по ГОСТ 12.1.007-76), класс	IV малоопасный
7. Группа сосуда (по ОСТ 26.294-94)	3
8. Срок службы лет, не менее	10
9. Внутренний объем, л	270
10. Полезный объем. л	258

Технические требования

1. Сварные швы по ГОСТ 14.771-76. Проволока Св 08 Г 2 С ГОСТ 2246-70. Кроме мест обозначенных особо.
2. В сварных соединениях не допускаются:
2.1 Трещины всех видов и направлений, в том числе микротрещины выявленные при микроисследовании;
2.2 Свищи и пористость пов-ти шва и подрезы;
2.3 Непровары расположенные в сечении сварного соединения;
2.4 Поры, шлаковые и вольфрамовые включения выявленные при дефектоскопии;
2.5 Наплывы, прожеги и не заплавленные кратеры.
3. На поверхностях деталей не допускаются брызги металла от сварки.
4. При сборке заусенцы удалить, острые кромки затупить.
5. На поверхности обечайки и днищ не допускаются риски, забоины, царапины, раковины и другие дефекты величиной более 10% от толщины стенки.
6. Ресивер испытать на прочность давлением жидкости $P_{исп}$ 4 МПа (40 кг/см²) в течении 10 мин. Падение давления и деформация сосуда не допускаются.
7. Покрытие порошковое, цвет по требованию заказчика.
8. *Размеры для справок

Изм.	Лист	№ докум.	Подп.	Дата	BC-LR-250,0 3SG (PR270)			
Разраб.					Ресивер Сборочный чертеж	Лит.	Масса	Масштаб
Пров.							112	1:5
Т.контр.						Лист	Листов 1	
Гл. инж.						TM Becool		
Н.контр.								
Утв.								

Перв. примен. | Справ. № | Подп. и дата | Инв. № дубл. | Взам. инв. № | Подп. и дата | Инв. № подл.

Копировал | Формат А2